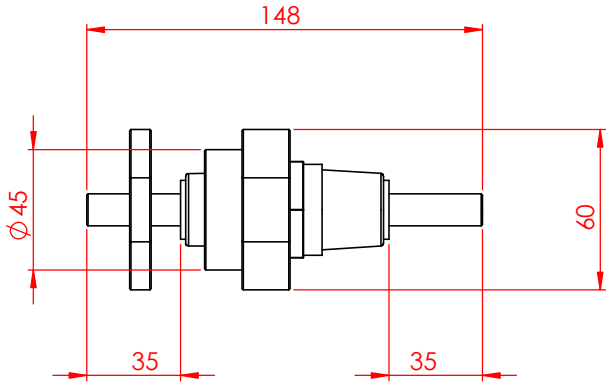

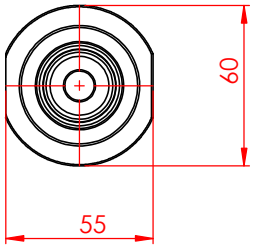

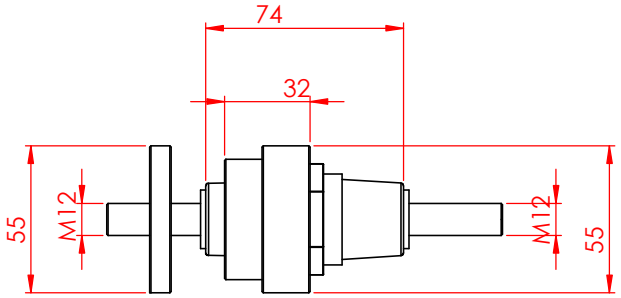

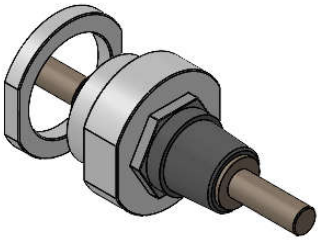

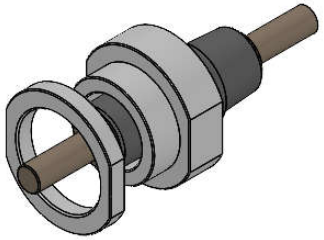

Corrente massima / Maximun current : 400 A
Tensione di prova/ Dielectri test : 10 kV 50 Hz - 60 s
Tensione massima / Maximun voltage : 5 kV
Per tensioni superiori a 1 kVcc prevedere doppio isolamento
Carico trazione / Tensile strenght : 24 kN

Num. articolo	Num. parte	Descrizione	Quantità
1	137127300	Distanziale Teflon x MV3	1
2	315331553	Isol.pass.mica MV3	1

SE NON SPECIFICATO:
QUOTE IN MILLIMETRI
FINITURA SUPERFICIE:
TOLLERANZE:
LINEARE:
ANGOLARE:

SBAVATURA E INTERRUZIONE DEI BORDI NETTI

FINITURA: --

Peso: 377.44 grammi

MATERIALE: vedi tabella

Cod. 315102200

	NOME	FIRMA	DATA
DISEGNATO	Marino		29/04/21
VERIFICATO			
APPROVATO	Vellutini		29/04/21
FATTO			
QUALITA'			

TITOLO: Isol.pass.MV3-M12-Cu - 400A+distanziale teflon

ISOLEX Milano Italy

N. DISEGNO ID10220

A3

REVISIONE : 0

SCALA:1:2

FOGLIO 1 DI 1